4W 单路输出　AC/DC 宽电压 输入模块电源

三年质保

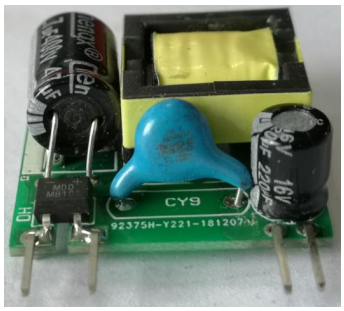

产品 说明

- 百分百高温老化 不良比率 300PPM
- 交直流两用、宽输入电压 85-264VAC，110-370VDC
- 优异的输出短路、过温保护功能
- 工业级产品技术设计，超小体积
- 效率可达 83%
- 符合 ROHS,CCC,CE 指令

产品型号

型号(MODEL)	模块外壳尺寸	输出功率	输出 1 电压电流	输出 2 电压电流	纹波噪声	效率
C04-T2S05	26*24*13	4W	5V/800mA		50mV	75
C04-T2S09		4W	9V/445mA			78
C04-T2S12		4W	12V/333mA			80
C04-T2S15		4W	15V/267mA			82
C04-T2S24		4W	24V/167mA			83
C04-T2S05L	26*13*24	4W	5V/800mA			75
C04-T2S09L		4W	9V/445mA			78
C04-T2S12L		4W	12V/333mA			80
C04-T2S15L		4W	15V/267mA			82
C04-T2S24L		4W	24V/167mA			83

注：　L 为卧式,

输入特性

输入电压范围	110～370VDC　85～264VAC
输入电流 C04	110VAC　　230 VAC 120mA，TYP　　80mA，TYP
浪涌电流	2A（TYP）

输出特性

输出电压稳压精度	±1% 主路
源效应	±0.5% (TYP)
负载调整率(10%~100%)	±3% (TYP)
最小负载	0%
输出纹波+噪声（峰-峰值）	100mV(TYP) (20MHz Bandwidth)
短路保护	可长期短路，自恢复
输出过流保护	≥1.1 倍
备注：纹波与噪声用平行线测试法测试	

该版权及产品最终解释权归清远特斯拉电子科技有限公司所有 产品规格更新时恕不另行通知

温度特性	工作温度 功率降额 存储温度	-40℃～+70℃ 1.35% / ℃ -40℃～+105℃
掉电时间		80ms(TYP)/ at Vin:230VAC
启动延迟时间		500ms(TYP)/ at Vin:230VAC
动态响应	25%标称负载跳跃	±0.5%/500uS
湿度		98%不结露(max)
温漂		0.02%/℃
开关频率		65-100kHz(TYP)
绝缘		3000VAC/1Min（特殊 4000V）
绝缘电阻	输入对输出	500VDC 100000G
漏电流	0.03mA RMS TYP 230VAC/50Hz	
安全等级	CLASS 1	
MTBF	>215000h @25℃	

○输入电压与负载特性

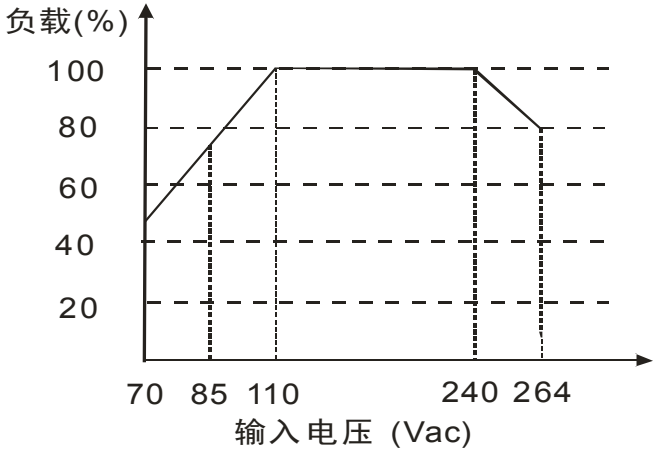

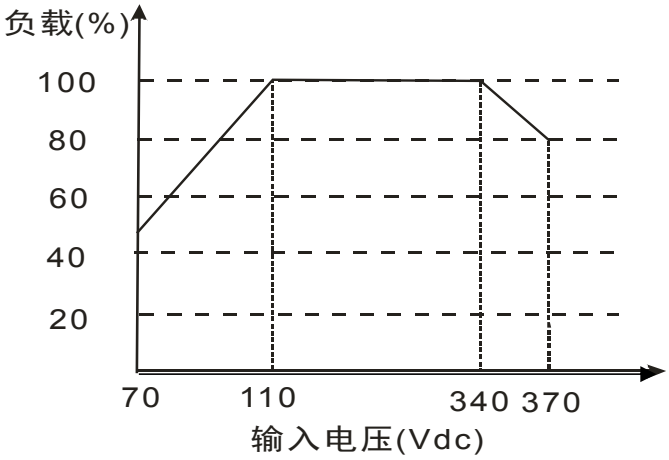

该版权及产品最终解释权归清远特斯拉电子科技有限公司所有 产品规格更新时恕不另行通知

○动态负载

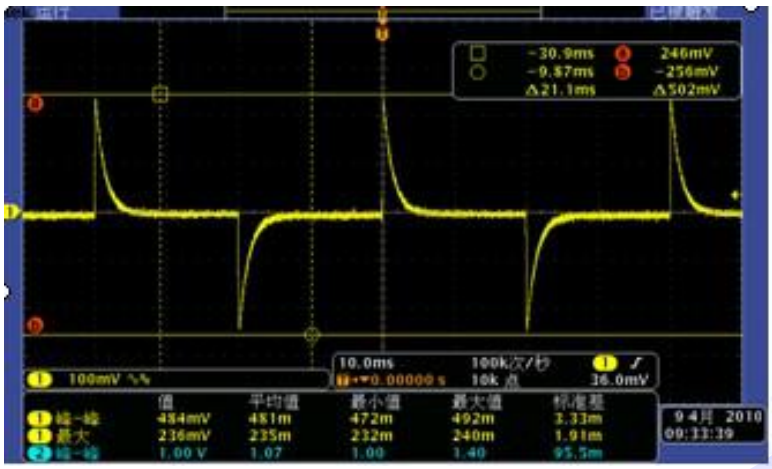

○建议典型应用（此电路可改善 EMI/EMC 性能）

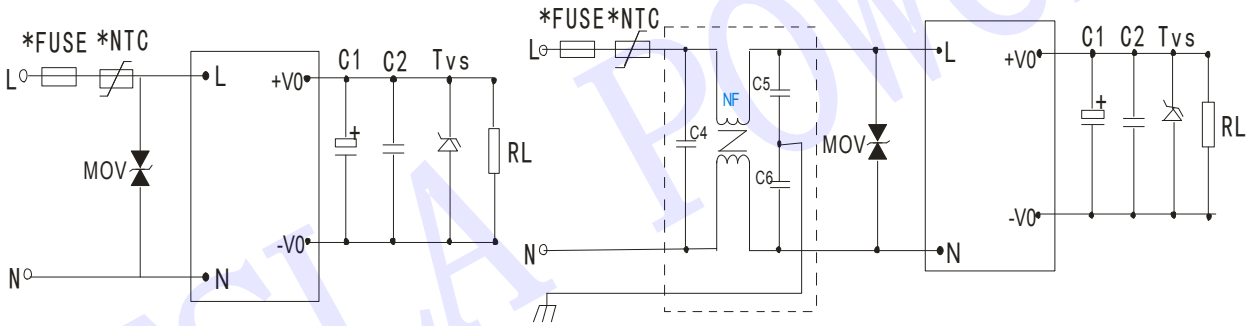

图一

- **输出滤波部分：**

C1：输出滤波电解电容，建议使用高频低阻电解电容，容量和流过的电流请参考各厂商提供的技术规格。电容 耐压降额大于 80%。C2:去除高频噪声的陶瓷电容。C3:TVS 管可以保护后级电路。

- **输入滤波部分：**C4： X 电容 建议 0.1uF/275V；C5，C6：Y 电容 建议 220pF/2000V；NF：共模电感 建议 10mH-30mH；MOV：压敏电阻 471D07 在雷击浪涌时保护模块不受损坏，可根据需要自行接入。

TESLA Power

○外观尺寸图

外观尺寸图　　第三视图　　单位：mm

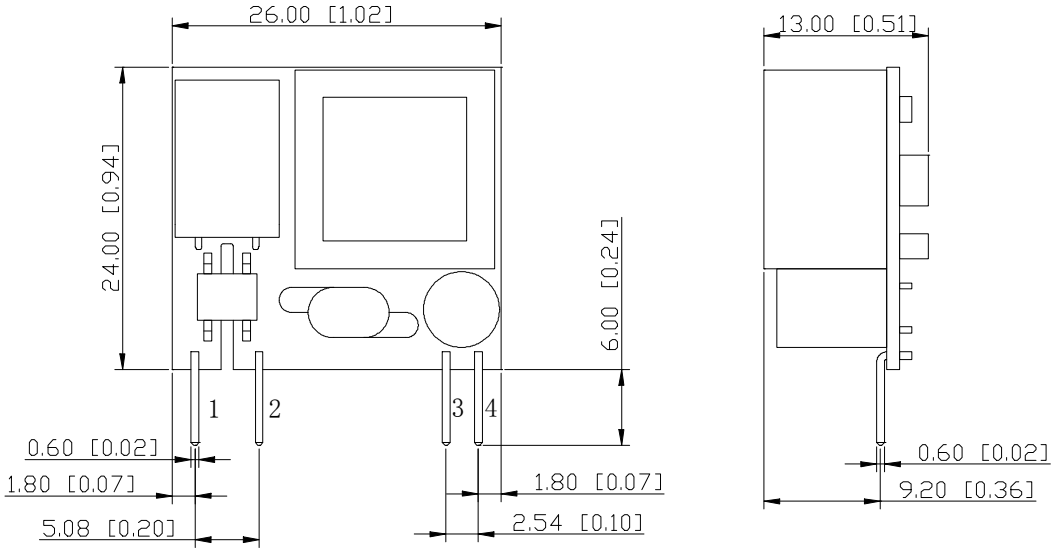

引脚定义	
脚位	功能
1	N
2	L
3	-Vo
4	+Vo

注：
尺寸单位：mm[inch]
端子截面公差：±0.10[±0.004]
未标注公差：±0.50[±0.020]

外观尺寸图　　第三视图　　单位：mm

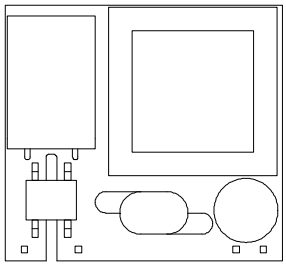

引脚定义	
脚位	功能
1	N
2	L
3	-Vo
4	+Vo

注：
尺寸单位：mm[inch]
端子截面公差：±0.10[±0.004]
未标注公差：±0.50[±0.020]

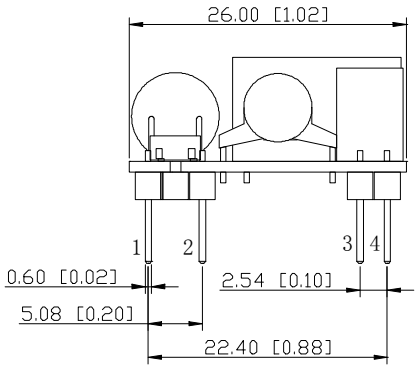

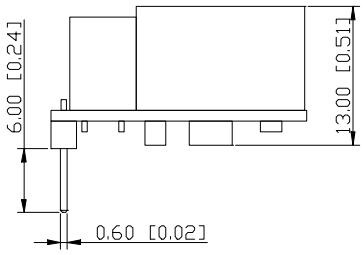

该版权及产品最终解释权归清远特斯拉电子科技有限公司所有 产品规格更新时恕不另行通知